23m | IP40 | 2W LED | Farbe

# INTEGRA ALULINE 200

**Rettungszeichenleuchte DIN EN IEC 60598-1/2-22, DIN EN 1838, DIN 4844-1.**
Schlichte und moderne Rettungszeichenleuchte aus hochwertigem Aluminium für die Montage in dafür freigegebene Lichtband-Geräteträger. Über den eingebauten Rastmechanismus kann die Leuchte in 30°- bzw. 45°-Schritten um die eigene Achse gedreht werden. Gegen Aufpreis kann die Leuchte werkseitig fertig montiert in durch uns zugekaufte und bearbeitete Lichtband-Geräteträger bezogen werden (Details siehe nachfolgende Tabelle). Im Leuchtenpreis ist pro Leuchte ein Piktogramm-Vorsatzfolien-Set - Pfeil links/rechts/unten/oben/blind (Erkennungsweite 23 m) enthalten. Die 10 mm Lichtlenkscheibe wird mit einer 2 Watt LED-Leiste ausgeleuchtet. **ACHTUNG!** Die angegebene Schutzart bezieht sich auf die Leuchte (raumseitig) im eingebauten Zustand. **Bei Einbau in einen Geräteträger mit abweichender Schutzart gilt die jeweils niedrigere Schutzart.**



Abbildung zeigt Zubehör

## Technische Daten

| **Leuchtentyp** | **Systemleuchten für Zentralversorgung** | **Einzelbatterie-leuchten** |
|---|---|---|
| Leuchtmittel | 2 W LED-Leiste | 2 W LED-Leiste |
| Erkennungsweite | 23 m | |
| Leuchtdichte | DIN 4844-1 > 500 cd/m² | |
| Farbe | weiß / weißaluminium | |
| Material | Aluminium-Druckguss | |
| Montageart | Lichtbandmontage | |
| Abmessungen (B x H x T) | 254 x 241 x 24 mm | |
| Abmessungen Lichtband-Aufnahme (B x H x T) | min. 271 x 39 x 38 mm / max. 395 x 39 x 72.5 mm | |
| Abmessungen Scheibe (B x H x T) | 248 x 148 x 10 mm | |
| Schutzart | IP40 | |
| Schutzklasse | siehe Geräteträger | |
| IK-Schutzklasse | IK03 | |
| Lichtstrom (Netz) | 260 lm | 260 lm |
| Lichtstromverhältnis Not (DC) / Netz | | |
| Betriebsdauer 1h | – | 30% / 100% |
| Betriebsdauer 3h | – | 30% / 100% |
| Betriebsdauer 8h | – | 15% / 100% |
| Netzanschlussleistung | 5.5 VA | 5.5 VA |
| Batteriestromaufnahme | 14 mA | – |
| Betriebsdauer Batteriebetrieb | – | 1h / 3h / 8h |
| Anschlussspannung | 230V 50/60Hz; 220V DC +25/-20% | 230V 50/60Hz |
| NiMH-Akku | | |
| Betriebsdauer 1h | – | 4,8V 0,8Ah |
| Betriebsdauer 3h | – | 4,8V 0,8Ah |
| Betriebsdauer 8h | – | 4,8V 0,8Ah |
| Temperaturbereich | -10°C bis +40°C | – |
| Bereitschaftsschaltung | – | 0°C bis +35°C |
| Dauerschaltung | – | -5°C bis +30°C |
| optional | | |
| Leuchtenschalt- und Überwachungsbaustein | ELC MSÜ3 SET009 SET010 | – |
| Selbstüberwachung | – | SELF CHECK |

## Lichtbandmontage

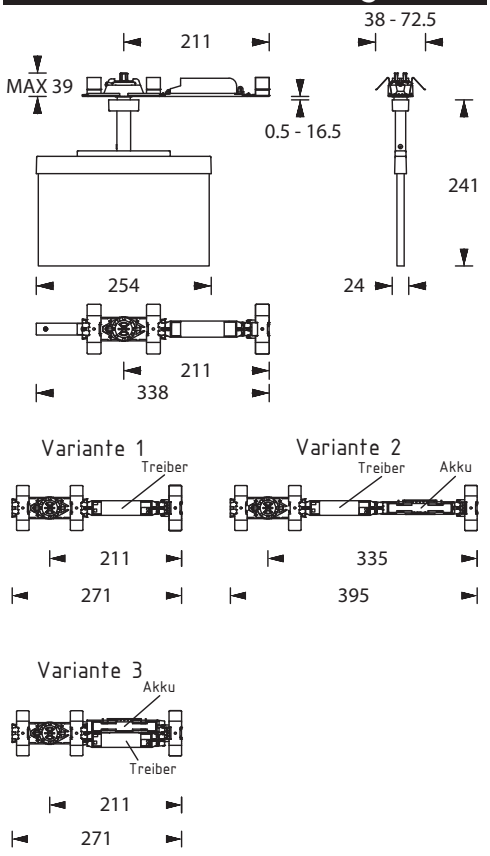



**SRB Industrieelectronic GmbH**
Tel.: 07276 / 98950
Sunnerwiesen 6
76863 Herxheim
info@srb-gmbh.de
www.srb-gmbh.de


Technische Änderungen vorbehalten / 03.11.2026

| | | |
|---|---|---|
| Busüberwachung | – | SAFELOG Line |
| Funküberwachung | – | SAFELOG Wireless |

## Piktogramm-Set - im Lieferumfang enthalten



## Optionale Piktogramme (-sets)



## Zubehör

Piktogramme

## Einsatz in Lichtbandsysteme

Das Produkt ist aktuell für den Einsatz in folgenden Lichtbandsystemen geprüft und freigegeben:

| Hersteller | Typ | Mindestlänge | Hersteller Art. Nr. | Anzahl Pole | Bemerkungen |
|---|---|---|---|---|---|
| TRILUX | E-LINE NEXT | 737 mm | (8337500) | 5 | kompatibel und lieferbar ab Werk |
| SITECO | LICROSS | 500 mm | (56TL1M 0-B) | 6 | kompatibel und lieferbar ab Werk |
| SITECO | MODARIO | 897 mm | (5TR305SENDB) | 8 | kompatibel und lieferbar ab Werk |
| RIDI | LINIA | 489 mm | (1500153) | 11 | kompatibel und lieferbar ab Werk |
| REGENT | TRAQ | 590 mm | (1021.7449) | 7 | kompatibel und lieferbar ab Werk |

Die angegebenen Lichtband-Geräteträger haben die benötigte Mindestlänge. Bei entsprechender Position des Stromabnehmers sind längere Geräteträger möglich. Das Produkt kann auch fertig montiert und geprüft bestellt werden (Lieferzeit ca. 4 Wochen) die Mehrkosten hierfür entnehmen Sie bitte der Bildpreisliste.