

SAFE MINI W-F

Sicherheitsleuchte nach DIN EN IEC 60598-1/2-22 und DIN EN 1838.
Witterungsfestes Aluminium-Druckgussgehäuse mit Sicherheitsglasscheibe.
Ausführung für Wandmontage mit einer Hochleistungs-LED und gegossener Acryloptik zur Flächenausleuchtung.
Kabeleinführung in Leuchtengehäuse von hinten möglich.
Die Leuchte ist serienmäßig mit IP65-Membran-Druckausgleichsventil ausgestattet.
Optional kann die Leuchte als Zentralbatterie-Variante für einen Temperaturbereich bis -35°C geliefert werden (unüberwacht).
Die Einzelbatterie-Variante ist auch als Set mit externer Versorgungseinheit zur Montage im Innenbereich und Leuchteneinheit zur Installation im Außenbereich lieferbar (geeignet für einen Temperaturbereich bis -35°C).
Alternativ ist die Leuchte mit Akku-Heizung (4,8V 2,0Ah) zur Erweiterung des Temperaturbereiches in der Leuchte bis -20°C erhältlich.



Technische Daten

Leuchtentyp	Systemleuchten für Zentralversorgung	Einzelbatterie-leuchten
Leuchtmittel	3 W LED	3 W LED
Anschlussklemmen	3 x 2,5 mm² für Doppelbelegung	
Farbe	weiß / graphitgrau	
Material	Aluminium-Druckguss	
Montageart	Wandanbaumontage	
Abmessungen (B x H x T)	WM 140 x 140 x 87 mm	
Schutzart	IP65	
Schutzklasse	I	
IK-Schutzklasse	IK07	
Lichtstrom (Netz)	280 lm	120 lm
Lichtstrom (Not)		
Betriebsdauer 1h	–	280 lm
Betriebsdauer 3h	–	280 lm
Betriebsdauer 8h	–	120 lm
Lichtstromverhältnis Not (DC) / Netz		
Betriebsdauer 1h	–	100% / 45%
Betriebsdauer 3h	–	100% / 45%
Betriebsdauer 8h	–	45% / 45%
Netzanschlussleistung	6 VA	5 VA
Batteriestromaufnahme	15 mA	–
Betriebsdauer Batteriebetrieb	–	1h / 3h / 8h
Anschlussspannung	–	230V 50/60Hz
NiMH-Akku		
Betriebsdauer 1h	–	4,8V 2,0Ah 4,8V 2,0Ah + AkH
Betriebsdauer 3h	–	4,8V 2,0Ah 4,8V 2,0Ah + AkH
Betriebsdauer 8h	–	4,8V 2,0Ah 4,8V 2,0Ah + AkH
Temperaturbereich	-10°C bis +40°C (überwacht) / -20°C bis +40°C (unüberwacht)	–
Bereitschaftsschaltung	–	0°C bis +35°C
Dauerschaltung	–	-5°C bis +30°C

Wandanbaumontage

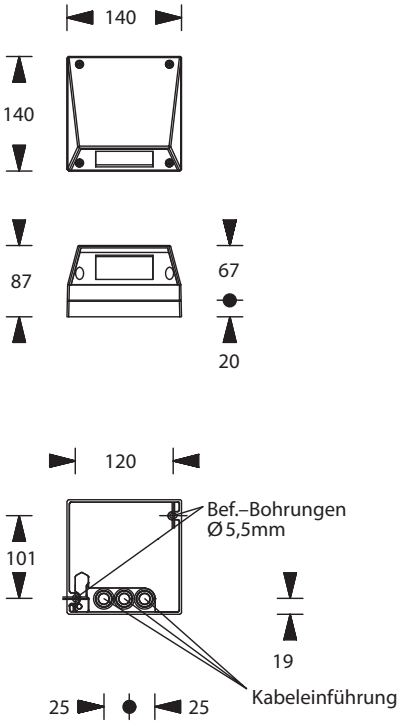

SRB Industrieelectronic GmbH
Tel.: 07276 / 98950
Sunnerwiesen 6
76863 Herxheim
info@srb-gmbh.de
www.srb-gmbh.de

optional		
Leuchtenschalt- und Überwachungsbaustein	DALI ELC MSÜ3 SET009 SET010/025	–
Selbstüberwachung	–	SELF CHECK
Busüberwachung	–	SAFELOG Line
Funküberwachung	–	SAFELOG Wireless

Zubehör

Hinterbauhalter

Lichtverteilungskurven und Leuchtenabstandstabellen (E = 1,25 lx)

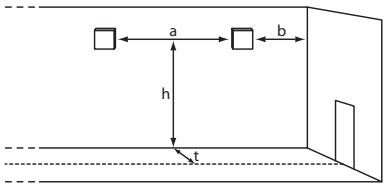

Wandmontage

Systemleuchten für Zentralversorgung **Flächenoptik**

Abstandstabelle ebene Fluchtwege / Tabellenangaben in Meter

Leuchtmittel: 3W LED

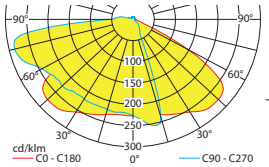

Lampenlichtstrom Not (DC) / Netz: 280lm

t = 1,00	h	2,00	2,50	3,00	3,50	4,00	4,50	5,00
	a	9,00	10,20	11,20	12,00	12,70	13,20	13,40
	b	4,00	4,40	4,60	4,80	4,80	4,80	4,80
t = 2,00	h	2,00	2,50	3,00	3,50	4,00	4,50	5,00
	a	9,60	10,70	11,60	12,20	12,70	13,00	13,10
	b	3,80	4,20	4,40	4,60	4,60	4,40	4,00
t = 3,00	h	2,00	2,50	3,00	3,50	4,00	4,50	5,00
	a	9,20	10,30	11,10	11,60	12,00	12,40	12,60
	b	3,30	3,70	3,90	3,90	3,80	3,40	3,00

t = Abstand zur Fluchtwegmitte

Einzelbatterieleuchten **Flächenoptik**

Abstandstabelle ebene Fluchtwege / Tabellenangaben in Meter

Leuchtmittel: 3W LED

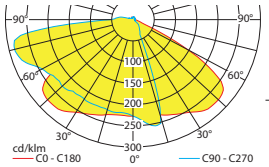

Lampenlichtstrom Not (DC) / Netz: 280lm/120lm – **Betriebsdauer: 1h**

t = 1,00	h	2,00	2,50	3,00	3,50	4,00	4,50	5,00
	a	9,00	10,20	11,20	12,00	12,70	13,20	13,40
	b	4,00	4,40	4,60	4,80	4,80	4,80	4,80
t = 2,00	h	2,00	2,50	3,00	3,50	4,00	4,50	5,00
	a	9,60	10,70	11,60	12,20	12,70	13,00	13,10
	b	3,80	4,20	4,40	4,60	4,60	4,40	4,00
t = 3,00	h	2,00	2,50	3,00	3,50	4,00	4,50	5,00
	a	9,20	10,30	11,10	11,60	12,00	12,40	12,60
	b	3,30	3,70	3,90	3,90	3,80	3,40	3,00

t = Abstand zur Fluchtwegmitte

Einzelbatterieleuchten **Flächenoptik**

Abstandstabelle ebene Fluchtwege / Tabellenangaben in Meter

Leuchtmittel: 3W LED

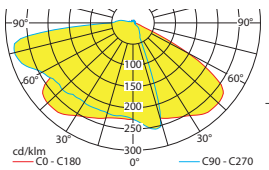

Lampenlichtstrom Not (DC) / Netz: 280lm/120lm – **Betriebsdauer: 3h**

t = 1,00	h	2,00	2,50	3,00	3,50	4,00	4,50	5,00
	a	9,00	10,20	11,20	12,00	12,70	13,20	13,40
	b	4,00	4,40	4,60	4,80	4,80	4,80	4,80
t = 2,00	h	2,00	2,50	3,00	3,50	4,00	4,50	5,00
	a	9,60	10,70	11,60	12,20	12,70	13,00	13,10
	b	3,80	4,20	4,40	4,60	4,60	4,40	4,00
t = 3,00	h	2,00	2,50	3,00	3,50	4,00	4,50	5,00
	a	9,20	10,30	11,10	11,60	12,00	12,40	12,60
	b	3,30	3,70	3,90	3,90	3,80	3,40	3,00

t = Abstand zur Fluchtwegmitte

Leuchtmittel: 3W LED

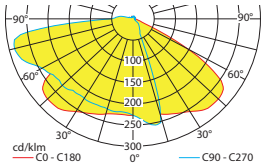

Lampenlichtstrom Not (DC) / Netz: 120lm/120lm – **Betriebsdauer: 8h**

t = 1,00	h	2,00	2,50	3,00	3,50	4,00	4,50	5,00
	a	7,50	8,00	8,50	8,50	8,50	8,00	8,00
	b	3,00	3,00	3,00	2,50	2,00	1,50	0,50
t = 2,00	h	2,00	2,50	3,00	3,50	4,00	4,50	5,00
	a	7,00	7,50	8,00	8,00	8,00	7,00	5,50
	b	2,50	2,50	2,00	1,50	1,00	0,50	0,50
t = 3,00	h	2,00	2,50	3,00	3,50	4,00	4,50	5,00
	a	5,50	6,00	6,00	6,00	5,00	4,00	2,50
	b	1,00	1,00	1,00	0,50	0,50	0,50	0,50

t = Abstand zur Fluchtwegmitte