

E-LINE 200 DES

Rettungszeichenleuchte DIN EN IEC 60598-1/2-22, DIN EN 1838, DIN 4844-1.
Schlichte IP40-Rettungszeichenleuchte aus Polycarbonat zur Deckeneinbaumontage mit Seilabhängung (Seil 1,5 m) in der Farbe Weiß oder Schwarz. Optional ist die Leuchte ab Werk mit einem 2 x 5 m oder einem 2 x 10 m stromführenden Kabel lieferbar. Das 8 mm PC/Acrylglas-Scheibenmodul wird mit einer 1 oder 2 Watt LED-Leiste ausgeleuchtet. Ein Piktogramm-Set - Pfeil links/rechts/unten/oben/blind (Erkennungsweite 23 m) liegt bei.



Technische Daten

Leuchtentyp	**Systemleuchten für Zentralversorgung**		**Einzelbatterie-leuchten**	
Leuchtmittel	1 W LED-Leiste	2 W LED-Leiste	1 W LED-Leiste	2 W LED-Leiste
Erkennungsweite	23 m			
Leuchtdichte	DIN 4844-1 > 500 cd/m²			
Anschlussklemmen	2 x 2,5 mm² für Doppelbelegung			
Farbe	weiß / schwarz			
Material	Polycarbonat			
Montageart	Deckeneinbaumontage (Seilabhängung)			
Weitere Montagearten*	Wand-/Deckenanbaumontage (Seilabhängung)			
Abmessungen (B x H x T)	DES 308 x 240 x 77 mm			
Abmessungen Scheibe (B x H x T)	245 x 149 x 8 mm			
Abmessungen Deckenausschnitt (L x B)	min. 270 x 60 mm / max. 285 x 65 mm			
Einbautiefe	94 mm			
Schutzart	IP40			
Schutzklasse	II			
IK-Schutzklasse	IK03			
Lichtstrom (Netz)	130 lm	260 lm	130 lm	260 lm
Lichtstromverhältnis Not (DC) / Netz				
Betriebsdauer 1h	–	–	50% / 100%	30% / 100%
Betriebsdauer 3h	–	–	50% / 100%	30% / 100%
Betriebsdauer 8h	–	–	25% / 100%	15% / 100%
Netzanschlussleistung	4.5 VA	5.5 VA	4.5 VA	5.5 VA
Batteriestromaufnahme	11 mA	14 mA	–	
Betriebsdauer Batteriebetrieb	–		1h / 3h / 8h	
Anschlussspannung	230V 50/60Hz; 220V DC +25/-20%		230V 50/60Hz	
NiMH-Akku				
Betriebsdauer 1h	–	–	4,8V 0,8Ah	4,8V 0,8Ah
Betriebsdauer 3h	–	–	4,8V 0,8Ah	4,8V 0,8Ah
Betriebsdauer 8h	–	–	4,8V 0,8Ah	4,8V 0,8Ah
Temperaturbereich	-10°C bis +40°C		–	
Bereitschaftsschaltung	–		0°C bis +35°C	
Dauerschaltung	–		-5°C bis +30°C	
optional				
Leuchtenschalt- und Überwachungsbaustein	ELC MSÜ3 SET009 SET010		–	
Selbstüberwachung	–		SELF CHECK	

Deckeneinbaumontage (Seilabhängung)

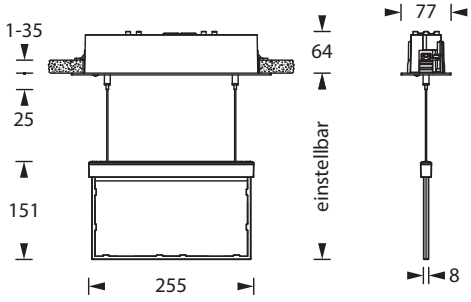

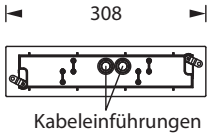

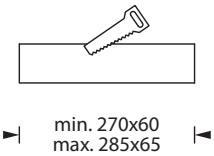

SRB Industrieelectronic GmbH
Tel.: 07276 / 98950
Sunnerwiesen 6
76863 Herxheim
info@srb-gmbh.de
www.srb-gmbh.de

Busüberwachung	–	SAFELOG Line
Funküberwachung	–	SAFELOG Wireless

* Optionales Zubehör erforderlich

Piktogramm-Set - im Lieferumfang enthalten



Optionale Piktogramme (-sets)



Zubehör

Deckenaufbaugehäuseset - E-LINE
Piktogramme