SRB INDUSTRIE ELECTRONIC

30m | IP40 | 1,5 W LED | 3W LED | Farbe

LBOARD E300 DE

Rettungszeichenleuchte DIN EN IEC 60598-1/2-22, DIN EN 1838, DIN 4844-1.
Gehäuse aus Stahlblech, Abdeckung pulverbeschichtet in weiß. Lieferbar als Deckeneinbaumontage mit 10 mm dicker Lichtlenkscheibe und austauschbaren Piktogrammen.
Im Leuchtenpreis ist pro Leuchte ein Piktogramm-Vorsatzfolien-Set - Pfeil links/rechts/unten/oben/blind (Erkennungsweite 30 m) enthalten.
Wahlweise mit 1,5 bzw. 3 Watt LED-Leiste erhältlich.



Technische Daten

Leuchtentyp	**Systemleuchten für Zentralversorgung**		**Einzelbatterie-leuchten**	
Leuchtmittel	1,5 W LED-Leiste	3 W LED-Leiste	1,5 W LED-Leiste	3 W LED-Leiste
Erkennungsweite	30 m			
Leuchtdichte	DIN 4844-1 > 500 cd/m²			
Anschlussklemmen	3 x 2,5 mm² für Doppelbelegung			
Farbe	weiß			
Material	Stahlblech			
Montageart	Deckeneinbaumontage			
Abmessungen (B x H x T)	DE 401 x 241 x 74 mm			
Abmessungen Scheibe (B x H x T)	324 x 187.5 x 10 mm			
Abmessungen Deckenausschnitt (L x B)	min. 386 x 62 mm / max. 390 x 65 mm			
Einbautiefe	98 mm			
Schutzart	IP40			
Schutzklasse	I			
IK-Schutzklasse	IK03			
Lichtstrom (Netz)	190 lm	350 lm	190 lm	350 lm
Lichtstromverhältnis Not (DC) / Netz				
Betriebsdauer 1h	–	–	40% / 100%	20% / 100%
Betriebsdauer 3h	–	–	40% / 100%	20% / 100%
Betriebsdauer 8h	–	–	20% / 100%	10% / 100%
Netzanschlussleistung	5 VA	6 VA	5 VA	6 VA
Batteriestromaufnahme	12 mA	19 mA	–	
Betriebsdauer Batteriebetrieb	–		1h / 3h / 8h	
Anschlussspannung	230V 50/60Hz; 220V DC +25/-20%		230V 50/60Hz	
NiMH-Akku				
Betriebsdauer 1h	–	–	4,8V 0,8Ah	4,8V 0,8Ah
Betriebsdauer 3h	–	–	4,8V 0,8Ah	4,8V 0,8Ah
Betriebsdauer 8h	–	–	4,8V 0,8Ah	4,8V 0,8Ah
Temperaturbereich	-10°C bis +40°C		–	
Bereitschaftsschaltung	–		0°C bis +35°C	
Dauerschaltung	–		-5°C bis +30°C	
optional				
Leuchtenschalt- und Überwachungsbaustein	DALI ELC MSÜ3 SET009 SET010/025		–	
Selbstüberwachung	–		SELF CHECK	

Deckeneinbaumontage

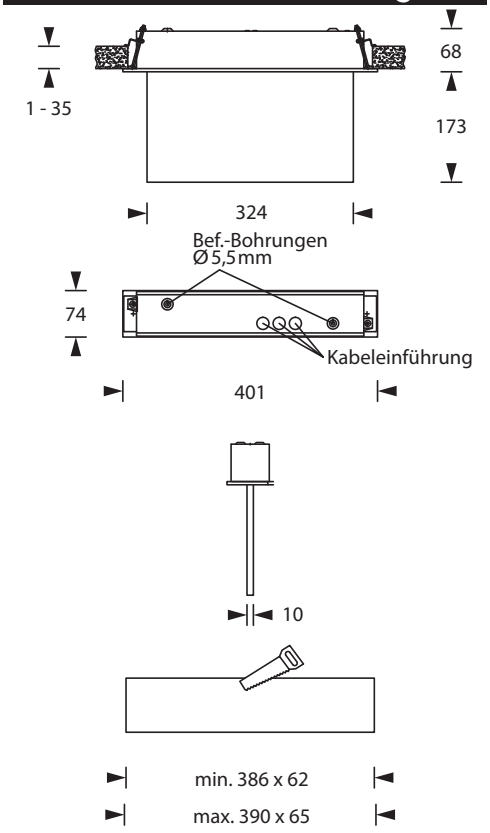

SRB Industrieelectronic GmbH
Tel.: 07276 / 98950
Sunnerwiesen 6
76863 Herxheim
info@srb-gmbh.de
www.srb-gmbh.de

Busüberwachung	–	SAFELOG Line
Funküberwachung	–	SAFELOG Wireless

Piktogramm-Set - im Lieferumfang enthalten



Optionale Piktogramme (-sets)



Zubehör

Betoneinbaukasten
Piktogramme