Farbe

Aufbauset XL

Aluminium-Aufbaurahmen in weiß oder schwarz für die Anbaumontage der WALL-STAR XL.
Optional auch mit seitlichen Kabeleinführungen erhältlich.

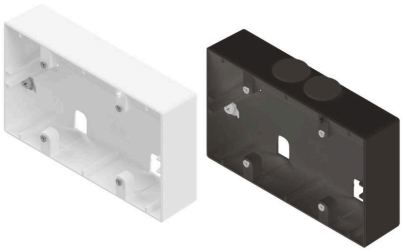

Abbildung zeigt: Art. Nr.: 551299/551310D



Leuchte nicht im Lieferumfang enthalten

Technische Daten und Bestellangaben

Material	Aluminium-Druckguss
Montageart	Wandanbaumontage
Abmessungen (B x H x T)	150 x 90 x 40 mm

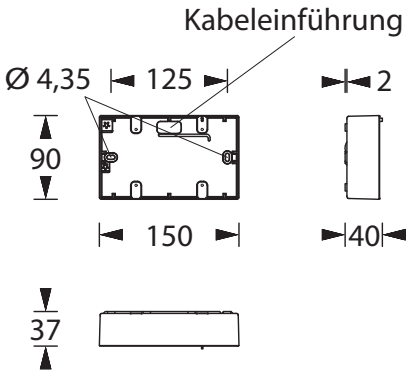

Aufbauset WALL-STAR XL, weiß

Bestellnummer	**551299**
Farbe	weiß

Geeignet für folgende Leuchten:

WALL-STAR XL EQ-F	WALL-STAR XL EQ-R

Aufbauset WALL-STAR XL, schwarz

Bestellnummer	**551299D**
Farbe	schwarz

Geeignet für folgende Leuchten:

WALL-STAR XL EQ-F	WALL-STAR XL EQ-R

Material	Aluminium-Druckguss
Montageart	Wandanbaumontage
Abmessungen (B x H x T)	150 x 90 x 40 mm

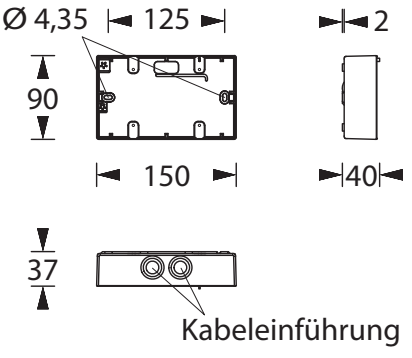

Aufbauset WALL-STAR XL, seitl. Kabeleinführung, weiß

Bestellnummer	**551310**
Farbe	weiß

Geeignet für folgende Leuchten:

WALL-STAR XL EQ-F	WALL-STAR XL EQ-R

Aufbauset WALL-STAR XL, seitl. Kabeleinführung, schwarz

Bestellnummer	**551310D**
Farbe	schwarz

SRB Industrieelectronic GmbH
Tel.: 07276 / 98950
Sunnerwiesen 6
76863 Herxheim
info@srb-gmbh.de
www.srb-gmbh.de

Geeignet für folgende Leuchten:

WALL-STAR XL EQ-F WALL-STAR XL EQ-R