IP40 | 3W LED | Farbe

BEAM AC-R

Sicherheitsleuchte nach DIN EN IEC 60598-1/2-22 und DIN EN 1838.
Extrem flaches, architektonisch ansprechendes Aluminium-Druckgussgehäuse.
Schraubenloser, leicht zu handhabender Verschlussmechanismus.
Ausführung für Deckenaufbaumontage mit gegossener Acryloptik zur Fluchtwegausleuchtung durch rechteckige Lichtlenkcharakteristik



Technische Daten

Leuchtentyp	Systemleuchten für Zentralversorgung	Einzelbatterie-leuchten
Leuchtmittel	3 W LED	3 W LED
Anschlussklemmen	3 x 2,5 mm² für Doppelbelegung	
Farbe	weiß	
Material	Aluminium-Druckguss	
Montageart	Deckenanbaumontage	
Weitere Montagearten*	Deckenanbaumontage (Seilabhängung)	
Abmessungen (B x H x T)	DM 180 x 35 x 180 mm	
Schutzart	IP40	
Schutzklasse	I	
IK-Schutzklasse	IK03	
Lichtstrom (Netz)	280 lm	50 lm
Lichtstrom (Not)		
Betriebsdauer 1h	–	280 lm
Betriebsdauer 3h	–	280 lm
Betriebsdauer 8h	–	120 lm
Lichtstromverhältnis Not (DC) / Netz		
Betriebsdauer 1h	–	100% / 20%
Betriebsdauer 3h	–	100% / 20%
Betriebsdauer 8h	–	45% / 20%
Netzanschlussleistung	6 VA	5 VA
Batteriestromaufnahme	15 mA	–
Betriebsdauer Batteriebetrieb	–	1h / 3h / 8h
Anschlussspannung	230V 50/60Hz; 220V DC +25/-20%	230V 50/60Hz
NiMH-Akku		
Betriebsdauer 1h	–	4,8V 2,0Ah
Betriebsdauer 3h	–	4,8V 2,0Ah
Betriebsdauer 8h	–	4,8V 2,0Ah
Temperaturbereich	-10°C bis +40°C	–
Bereitschaftsschaltung	–	0°C bis +35°C
Dauerschaltung	–	-5°C bis +30°C
optional		
Leuchtenschalt- und Überwachungsbaustein	DALI ELC MSÜ3 SET009 SET010/025	–
Selbstüberwachung	–	SELF CHECK
Busüberwachung	–	SAFELOG Line
Funküberwachung	–	SAFELOG Wireless

* Optionales Zubehör erforderlich

Deckenanbaumontage

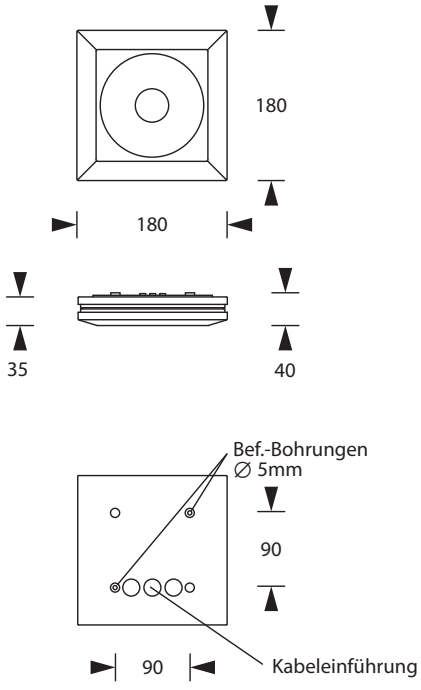

SRB Industrieelectronic GmbH
Tel.: 07276 / 98950
Sunnerwiesen 6
76863 Herxheim
info@srb-gmbh.de
www.srb-gmbh.de

Zubehör

Ballwurfschutzkorb
Hinterbaukasten
Seilmontageset

Lichtverteilungskurven und Leuchtenabstandstabellen (E = 1,25 lx)

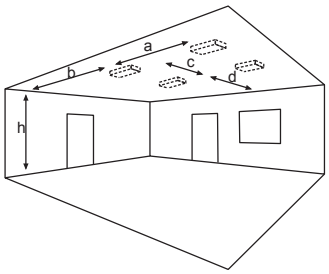

Deckenmontage

Systemleuchten für Zentralversorgung **Fluchtwegoptik**

Abstandstabelle ebene Fluchtwege / Tabellenangaben in Meter

Leuchtmittel: 3W LED

Lampenlichtstrom Not (DC) / Netz: 280lm

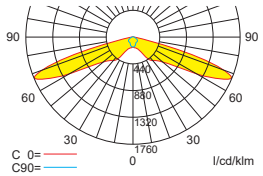

h	2,50	3,00	3,50	4,00	4,50	5,00	5,50	6,00	6,50	7,00	7,50	8,00	8,50	9,00
a	18,20	20,40	22,50	24,30	25,90	27,40	28,90	27,60	27,50	21,00	16,00	14,00	10,00	8,00
b	8,00	8,90	9,60	10,10	10,50	10,30	9,10	6,20	6,20	6,00	6,00	6,00	6,00	4,00
c	–	–	–	–	–	–	–	–	–	–	–	–	–	–
d	–	–	–	–	–	–	–	–	–	–	–	–	–	–

Einzelbatterieleuchten **Fluchtwegoptik**

Abstandstabelle ebene Fluchtwege / Tabellenangaben in Meter

Leuchtmittel: 3W LED

Lampenlichtstrom Not (DC) / Netz: 280lm/50lm – **Betriebsdauer: 1h**

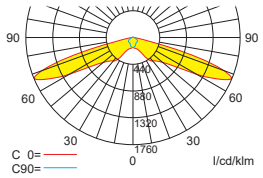

h	2,50	3,00	3,50	4,00	4,50	5,00	5,50	6,00	6,50	7,00	7,50	8,00	8,50	9,00
a	18,20	20,40	22,50	24,30	25,90	27,40	28,90	27,60	27,50	21,00	16,00	14,00	10,00	8,00
b	8,00	8,90	9,60	10,10	10,50	10,30	9,10	6,20	6,20	6,00	6,00	6,00	6,00	4,00
c	–	–	–	–	–	–	–	–	–	–	–	–	–	–
d	–	–	–	–	–	–	–	–	–	–	–	–	–	–

Einzelbatterieleuchten **Fluchtwegoptik**

Abstandstabelle ebene Fluchtwege / Tabellenangaben in Meter

Leuchtmittel: 3W LED

Lampenlichtstrom Not (DC) / Netz: 280lm/50lm – **Betriebsdauer: 3h**

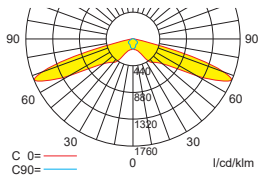

h	2,50	3,00	3,50	4,00	4,50	5,00	5,50	6,00	6,50	7,00	7,50	8,00	8,50	9,00
a	18,20	20,40	22,50	24,30	25,90	27,40	28,90	27,60	27,50	21,00	16,00	14,00	10,00	8,00
b	8,00	8,90	9,60	10,10	10,50	10,30	9,10	6,20	6,20	6,00	6,00	6,00	6,00	4,00
c	–	–	–	–	–	–	–	–	–	–	–	–	–	–
d	–	–	–	–	–	–	–	–	–	–	–	–	–	–

Einzelbatterieleuchten **Fluchtwegoptik**

Abstandstabelle ebene Fluchtwege / Tabellenangaben in Meter

Leuchtmittel: 3W LED

Lampenlichtstrom Not (DC) / Netz: 120lm/50lm – **Betriebsdauer: 8h**

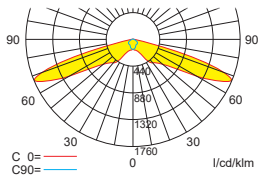

h	2,50	3,00	3,50	4,00	4,50	5,00
a	15,50	17,10	18,60	18,00	12,00	10,00
b	6,60	7,00	6,90	4,30	4,00	3,00
c	–	–	–	–	–	–
d	–	–	–	–	–	–